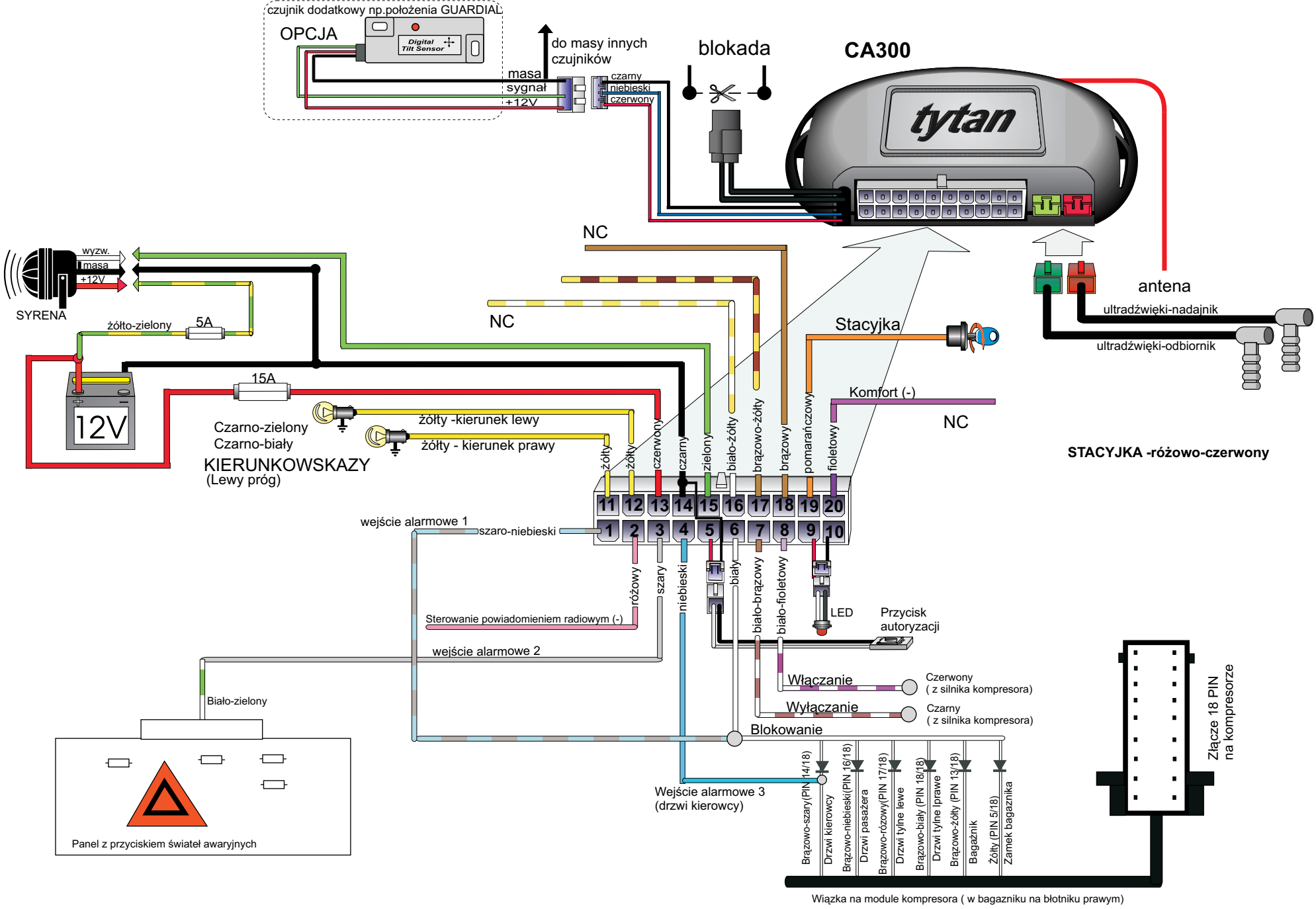

Digital Systems sj
Krzysztof Baluta & Jacek Szmelczyński
84-230 Rumia , ul.Sędzickiego 57
tel./fax (58) 671-43-48 , 671-01-14

tytan Ds300 RS

Nr rys. 05

Rev. 00

Marka: Mercedes **Model:** C-Classe (W202) **Rok: 97-01**

Parametr 1 : Poziom 5